平成28年度 Vリーグ小竹杯中学生ﾊﾞﾚｰﾎﾞｰﾙ大会（女子）

会場：アリーナたぬま　　平成28年8月27日（土）

Aコート（男子）：奥側、 Bコート：中央　Cコート：入口側　Dコート：サブ体育館コート

※ ①～⑨は当日抽選で入る

（暫定順位トーナメント：１セットマッチ）

	①		②		③	④		⑤		⑥	
ア	【Cコート：入口側】					**イ**	【Bコート：中央】				
1	①	0	－ － －	②	0	1	④	0	－ － －	⑤	0
2	②	0	－ － －	③	0	2	⑤	0	－ － －	⑥	0
3	①	0	－ － －	③	0	3	④	0	－ － －	⑥	0
	1位		*2位*		*3位*		*1位*		*2位*		*3位*

	⑦		⑧		⑨						
ウ	【Dコート：サブ体育館】										
1	⑦	0	－ － －	⑧	0	審判⑨					
2	⑧	0	－ － －	⑨	0	審判⑦					
3	⑦	0	－ － －	⑨	0	審判⑧					
	1位		*2位*		*3位*						

【決勝トーナメント：２セットマッチ】

【結果】

優勝　　準優勝　　第3位　　第3位

ア2位

イ2位

ウ2位

イ3位

ウ1位

イ1位

ア3位

ウ3位

ア1位

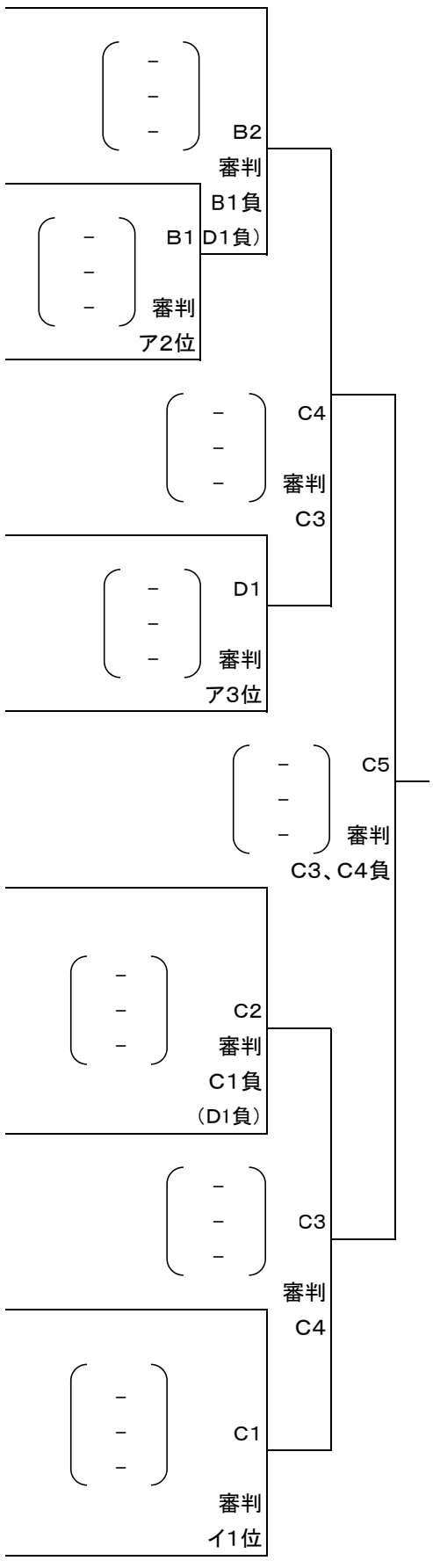

【練習マッチ（１セットマッチ）：対戦チームから審判（生徒審判可）】

①	D1負	②	C1負	③	B1負	④	C2負	⑤	B2負

【Bコート：中央】						【Dコート：サブ体育館】					
B3	①			②		D3	③			④	
B4	①			⑤		D4	②			④	
B5	④			⑤		D5	②			③	
B6	①			④		D6	③			⑤	
B7	①			③		D7	②			⑤	

【注意事項】

１．試合開始前に全体（９チーム）での合同練習を行う。
２．試合前の公式練習は行わない。
３．ＷＴＯを採用する。
３．決勝トーナメントについては、２セットマッチで行う。
　試合間１０分間、公式練習あり。
　勝敗については
　①セット率　②得失点差　③2セット目の勝利チーム
　の順で判定する。
４．昼食は決勝トーナメント第２試合後を予定。
　昼食３０分、合同練習１０分後プロトコールの予定。
５．Ｃコートはベスト４のチームで３試合を行い、
　順位を決定する。審判は試合のない２チームで行う。
６．ＢＤコートを使用して午後は練習マッチを行う。
　対戦チームからお互いに審判を出す。
　（生徒審判可とする）