佐野市中学校体育連盟70周年記念

平成29年度　佐野市中体連春季体育大会　バレーボール大会　女子の部

会場：アリーナたぬま　平成２９年5月１９日（金）

※組み合わせについてはＨ２８の協会長杯の結果に基づき①～⑨にそれぞれ入る。

コート割当　　Ａ：奥側コート（男子）　　Ｂ：中央コート　　Ｃ：入口側コート　　Ｄ：サブ体育館

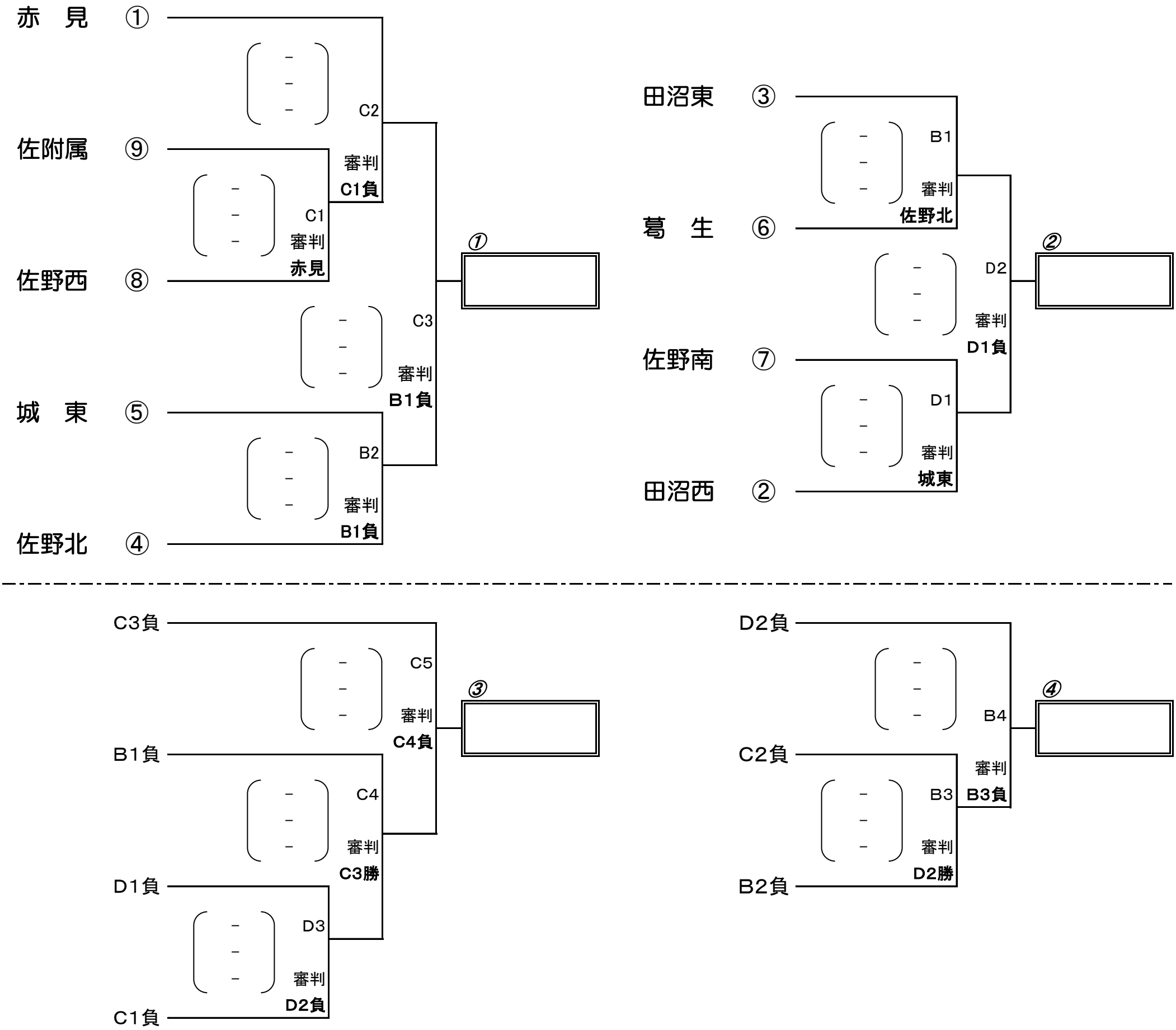

二日目　決勝ﾘｰｸﾞ進出ﾁｰﾑ

①　Ｃ３勝	②　Ｄ２勝	③　Ｃ５勝	④　Ｂ４勝

※春季二日目、女子は順位決定戦を行うので全チーム参加してください。

二日目　試合順

Aコート（奥側）				Bコート（入口側）			
1	① － ④	審判	C5負 B4負	1	② － ③	審判	B3負 C4負
2	C5負　－　B4負	審判	① ④	2	B3負　－　D3負	審判	② ③
3	① － ③	審判	C5負 B4負	3	② － ④	審判	D3負 C4負
（昼食）				（昼食）			
4	③ － ④	審判	① ②	4	Bコート第2試合の勝　－　C4負	審判	Bコート第2試合の負
5	① － ②	審判	③ ④				